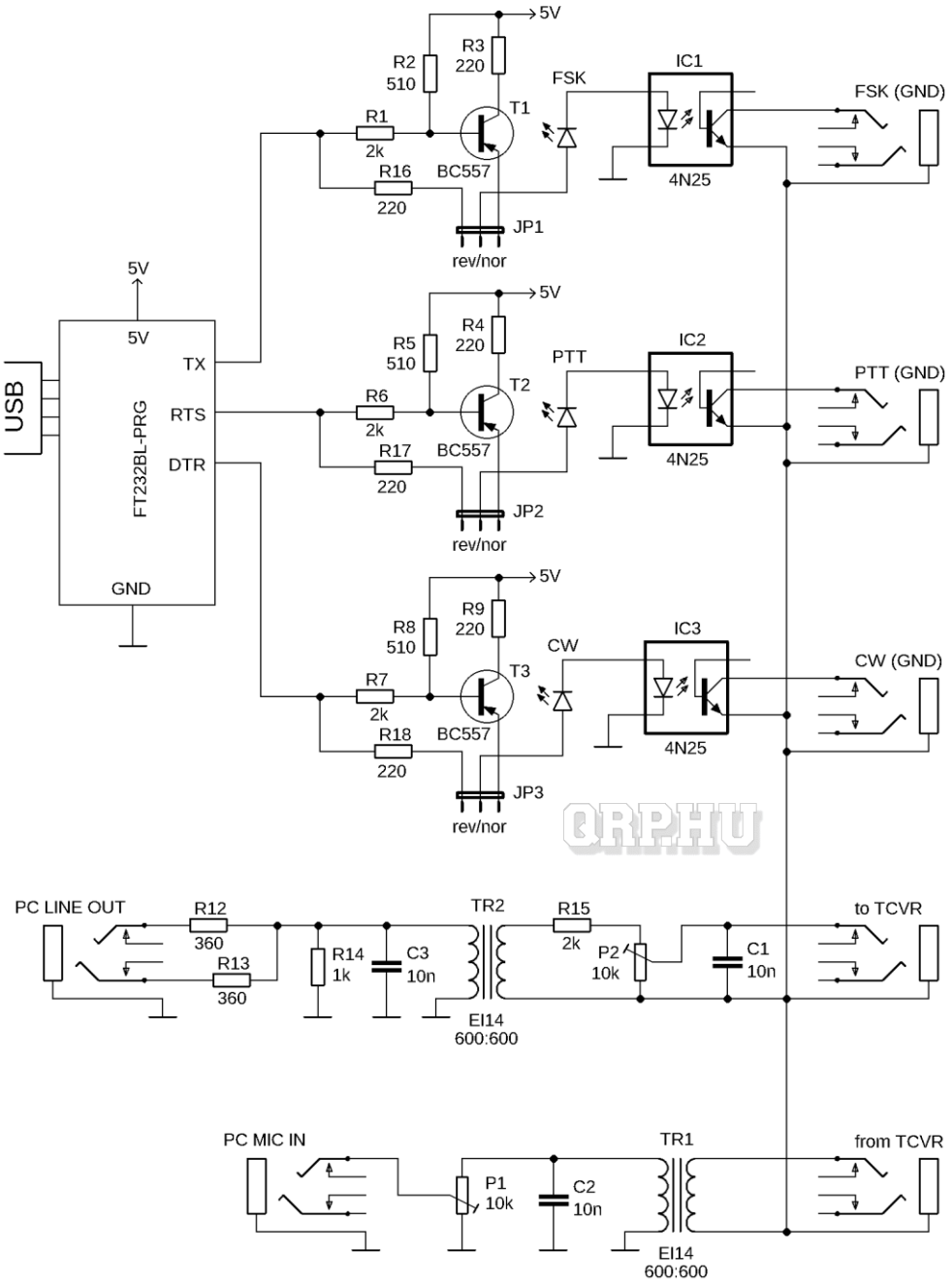

R1, R6, R7, R15	2k	4	
R2, R5, R8	510	3	
R3, R4, R7, R16, R17, R18	220	6	
R12, R13	360	2	
R14	1k	1	
P1, P2	10k	2	álló multiturn trimmer
C1, C2, C3	10n	3	
TR1, TR2	EI14	2	600:600 ohm transzformátor
Stereo Jack	3,5mm	7	
IC1, IC2, IC3	4N25	3	
T1, T2, T3	BC557	3	tetszőleges kisjelű PNP kapcsolótranzisztor
UART	FT232BL-PRG	1	USB-RS232 konverter
LED1, LED2, LED3		3	3 mm LED
JP1, JP2, JP3		3x3	2,54 mm jumper

©QRP.HU 2022